Кровать ADF,ADE,ADG,ADH,ADC

Фирма оставляет за собой право вносить изменения, не влияющие на качество изделия

сборку производите на чистой ровной поверхности!

изголовье показано условно

ВНИМАНИЕ !
Не прилагайте больших усилий при установке шкантов, чтобы не повредить детали

Дюбель М6 х 35 B44 16шт.	Ключ S6 1шт.	Шкант ø8х30 ш50 20шт.	Заглушка для стяжки эксцентр.ø15 Z4 19шт.	Наконечник Н5 8шт.
Стяжка СМ-2 7шт.	Винт WWz М6х12 КВ B34 18шт.	Винт 6,3 х 13 B5 20шт.	Саморез 4х50 ш29 4шт.	Дюбель для стяжки эксцентр. B4 19шт.
Подпятник войлочный 35х55 7шт.	Заглушка для стяжки СМ-2 7шт.	Гвоздь 1.6х25 16шт.	Стяжка эксцентрик 15D C5 19шт.	
Решетка вентиляционная 4шт.	Стяжка кроватная угловая 371.1424.04 4шт.	Двойной дюбель Rastexs DU868 2шт.	Уголок 80х45 1шт.	
		Стяжка эксцентрик ø35 Strong C9 8шт.	Заглушка для стяжки Strong Z9 8шт.	

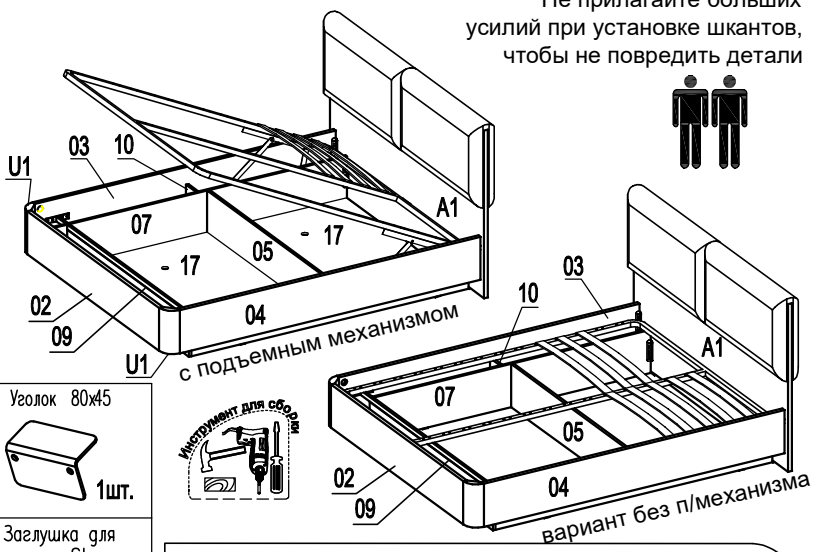

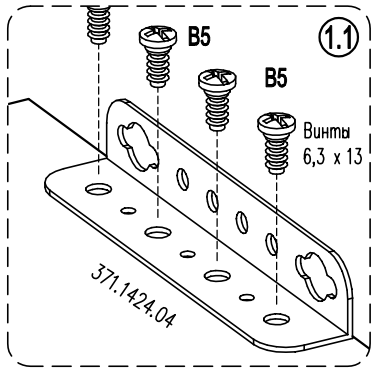

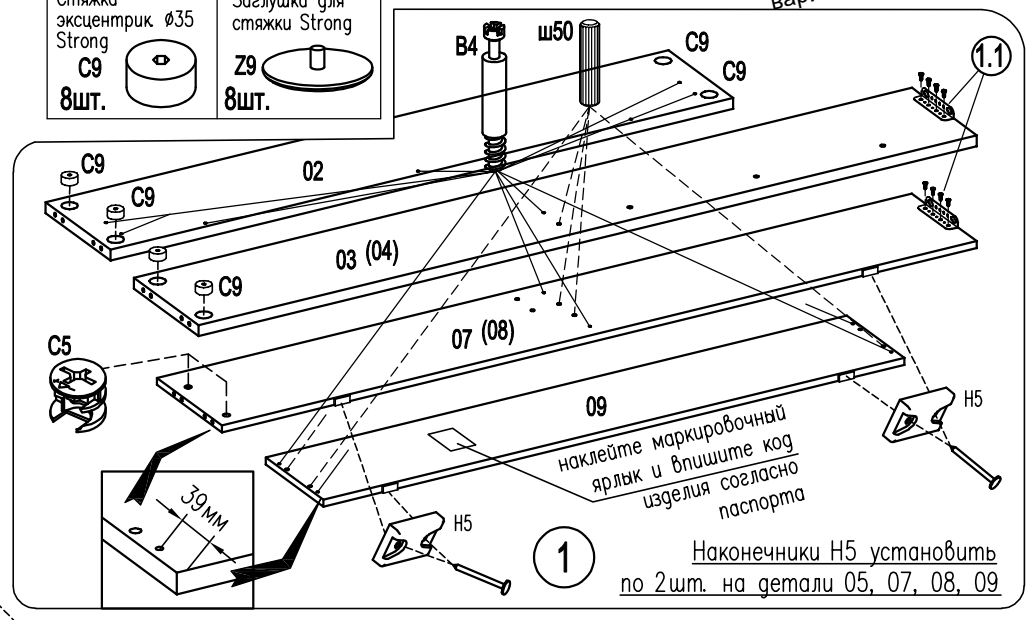

Доработать заглушку Z9 при необходимости (отрезать лишнее)

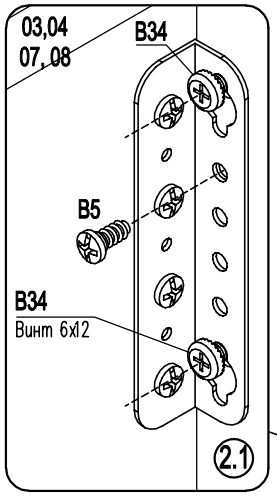

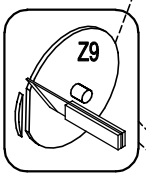

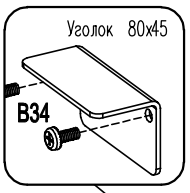

Сначала соединяем детали 02,03,04,10, балку опорную, затем устанавливаем их на каркас

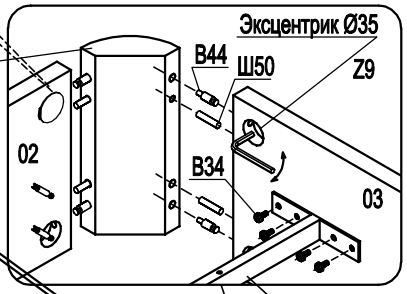

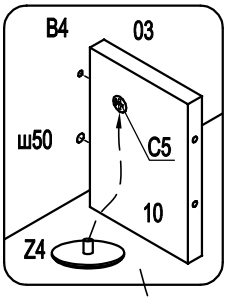

ВНИМАНИЕ !
Обеспечиваем строгую паралельность деталей 03,07,08,04 затем крепим балку опорную саморезами ш29 к детали 09
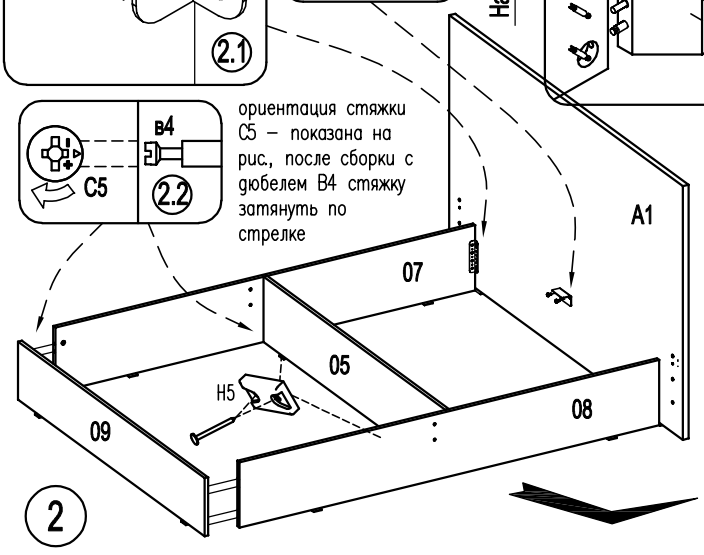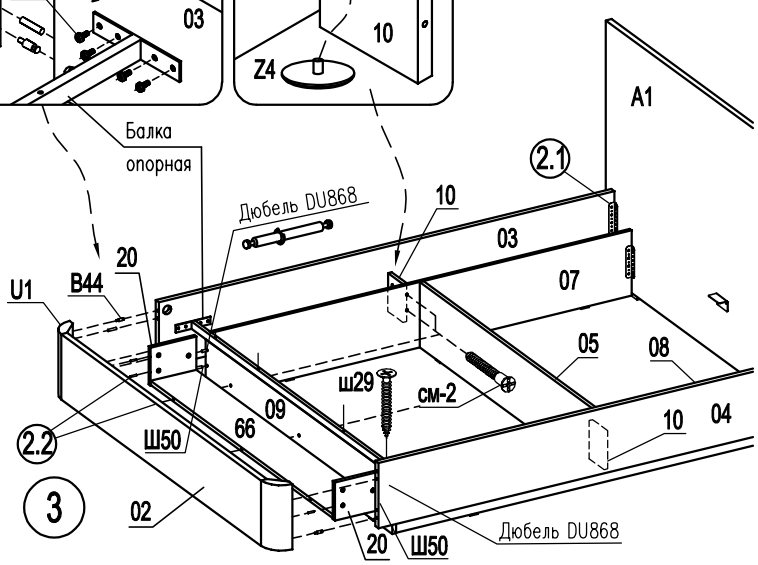
ориентация стяжки С5 – показана на рис., после сборки с дюбелем В4 стяжку затянуть по стрелке